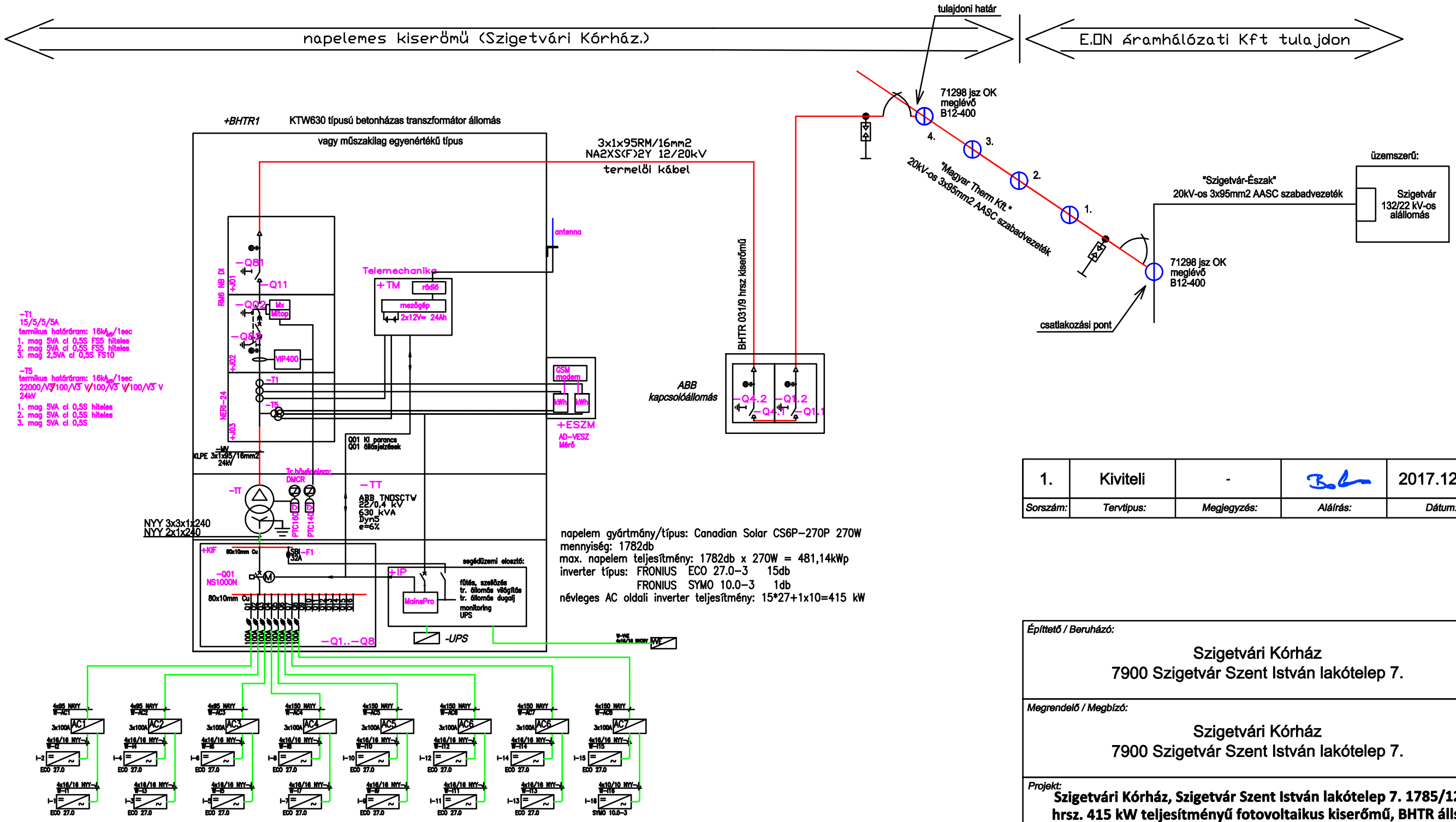

napelem gyártmány/típus: Canadian Solar CS6P-270P 270W
mennyiség: 1782db
max. napelem teljesítmény: 1782db x 270W = 481,14kWp
inverter típus: FRONIUS ECO 27.0-3 15db
FRONIUS SYMO 10.0-3 1db
névleges AC oldali inverter teljesítmény: 15*27+1x10=415 kW

1.	Kiviteli	-		2017.12.10
Sorszám:	Tervtípus:	Megjegyzés:	Aláírás:	Dátum:

Építtető / Beruházó:

Szigetvári Kórház
7900 Szigetvár Szent István lakótelep 7.

Megrendelő / Megbízó:

Szigetvári Kórház
7900 Szigetvár Szent István lakótelep 7.

Projekt:

Szigetvári Kórház, Szigetvár Szent István lakótelep 7. 1785/12 hrsz. 415 kW teljesítményű fotovoltaikus kiserőmű, BHTR álls, KÖF kapcs. álls és termelői földkábel létesítése

Tervező:	Szerkesztő:	Méretarány:
Bakos Csaba 03-0534 V, Vn, EH-HŐ, EN-ME, EN-VI, TUJ	Bakos Csaba	1:500
		Munkaszám: T2931/2017

Rajz megnevezése:	Rajzszám:
Összefüggési terv	T2931-2